UDOR

KAPPA 30-40-50

interagri s.a.

KAPPA 30 VA

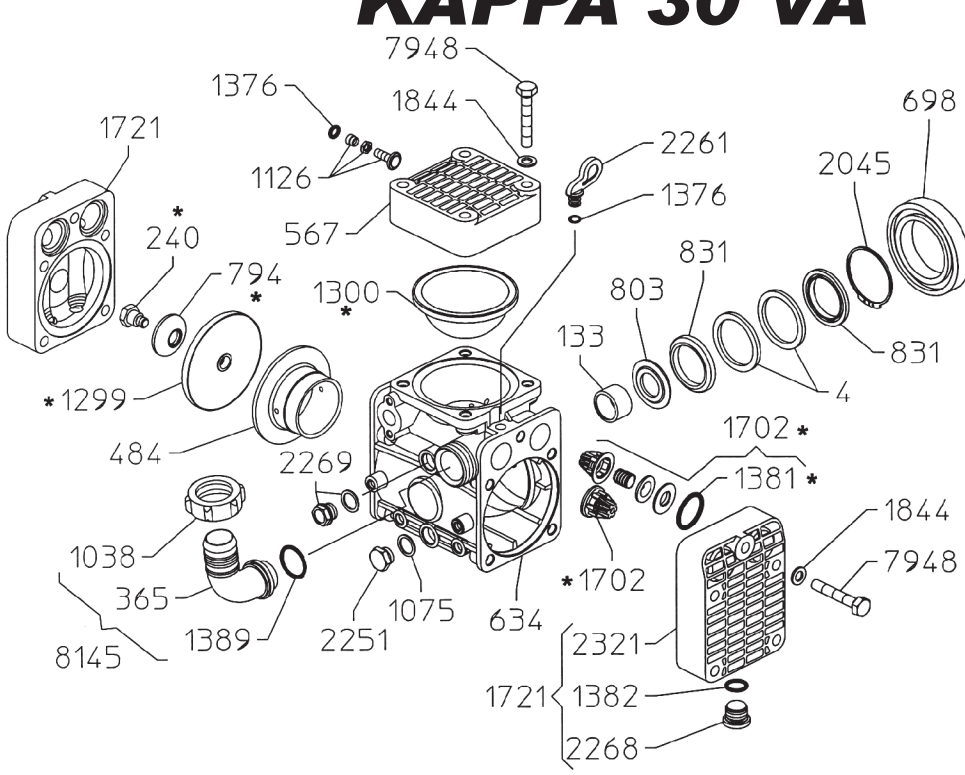

(*) VENDIBLE SOLO POR KIT

KIT 540		KIT 541		KIT 543	
CODICE CODE	Q.TA' Q.TY	CODICE CODE	Q.TA' Q.TY	CODICE CODE	Q.TA' Q.TY
1299	2	1702	4	240	2
1300	1			794	2
1381	4				

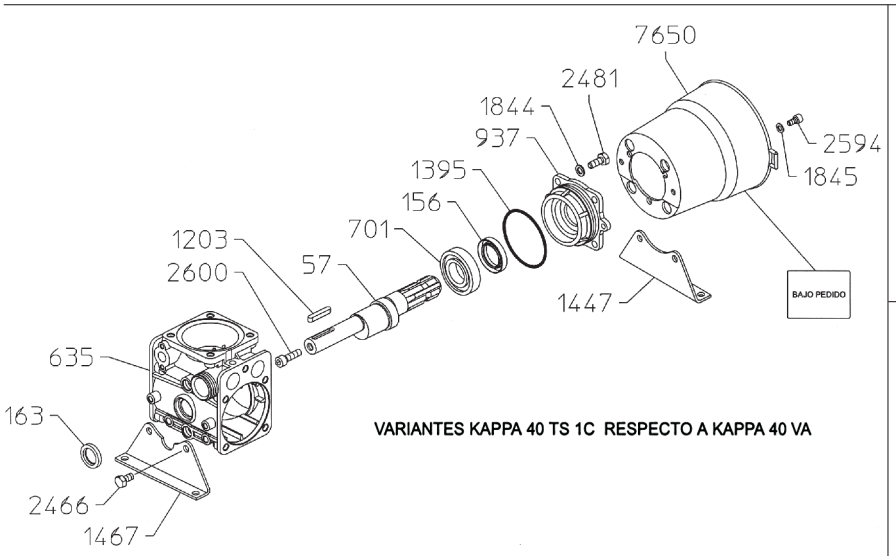

VARIANTES KAPPA 40 TS 1C RESPECTO A KAPPA 40 VA

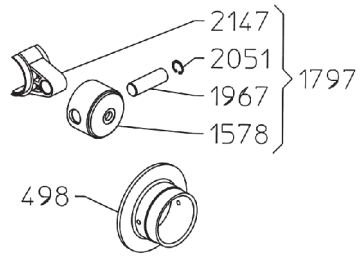

VARIANTES KAPPA 50 RESPECTO A KAPPA 40

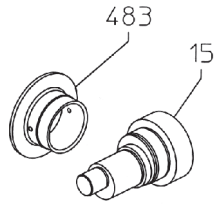

VARIANTES KAPPA 40 VA RESPECTO A KAPPA 30 VA

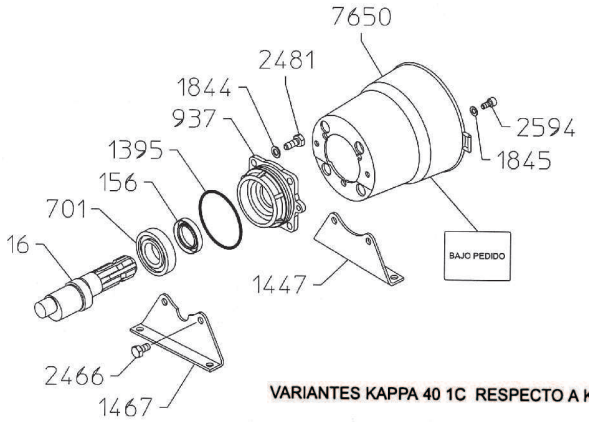

VARIANTES KAPPA 40 1C RESPECTO A KAPPA 40 VA

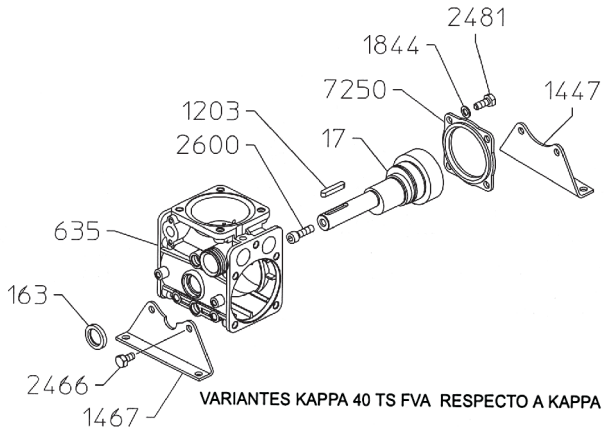

VARIANTES KAPPA 40 TS FVA RESPECTO A KAPPA 40 VA

Ctra.N-230, km.5,6
Telf. 973 22 10 77 · 973 22 14 77
Fax. 973 22 11 90
25196 LLEIDA interagri@accos.es Apartado de Correos, 642 · 25080 LLEIDA

I.V.A., PORTES Y EMBALAJES APARTE
Reservado el derecho de modificar, sin previo aviso, características, modelos y precios.