TRACCIAFILE - FOAM MARKER
MARCADOR DE ESPUMA - MARCADOR DE ESPUMA
TRACEUR A MOUSSE - SCHAUMMARKIERER

CODE

520005
5200052
5200052C
520005C

520 SERIES

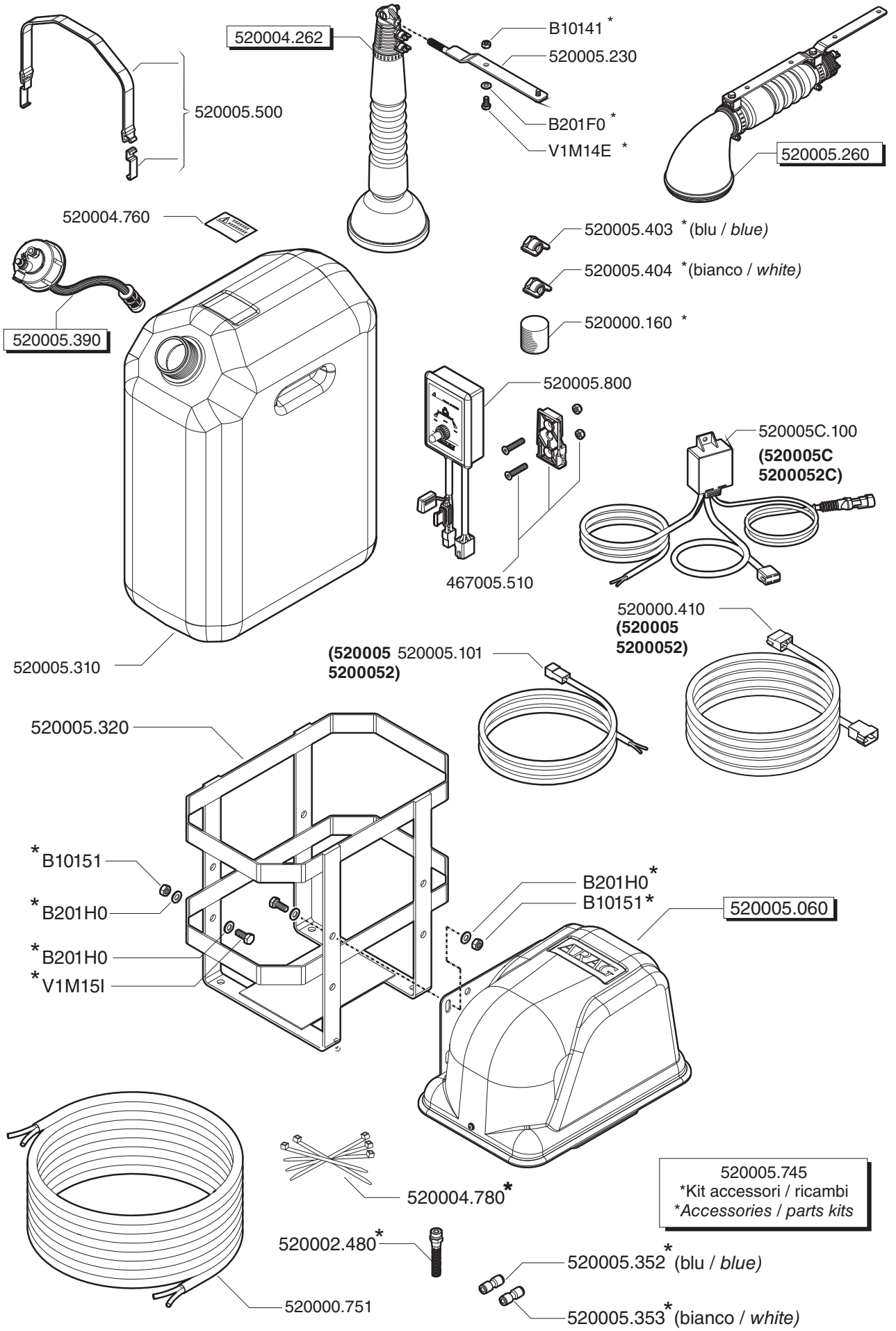

TRACCIAFILE - FOAM MARKER
MARCADOR DE ESPUMA - MARCADOR DE ESPUMA
TRACEUR A MOUSSE - SCHAUMMARKIERER

520 SERIES

CODE
520004.262
520005.260
520005.390

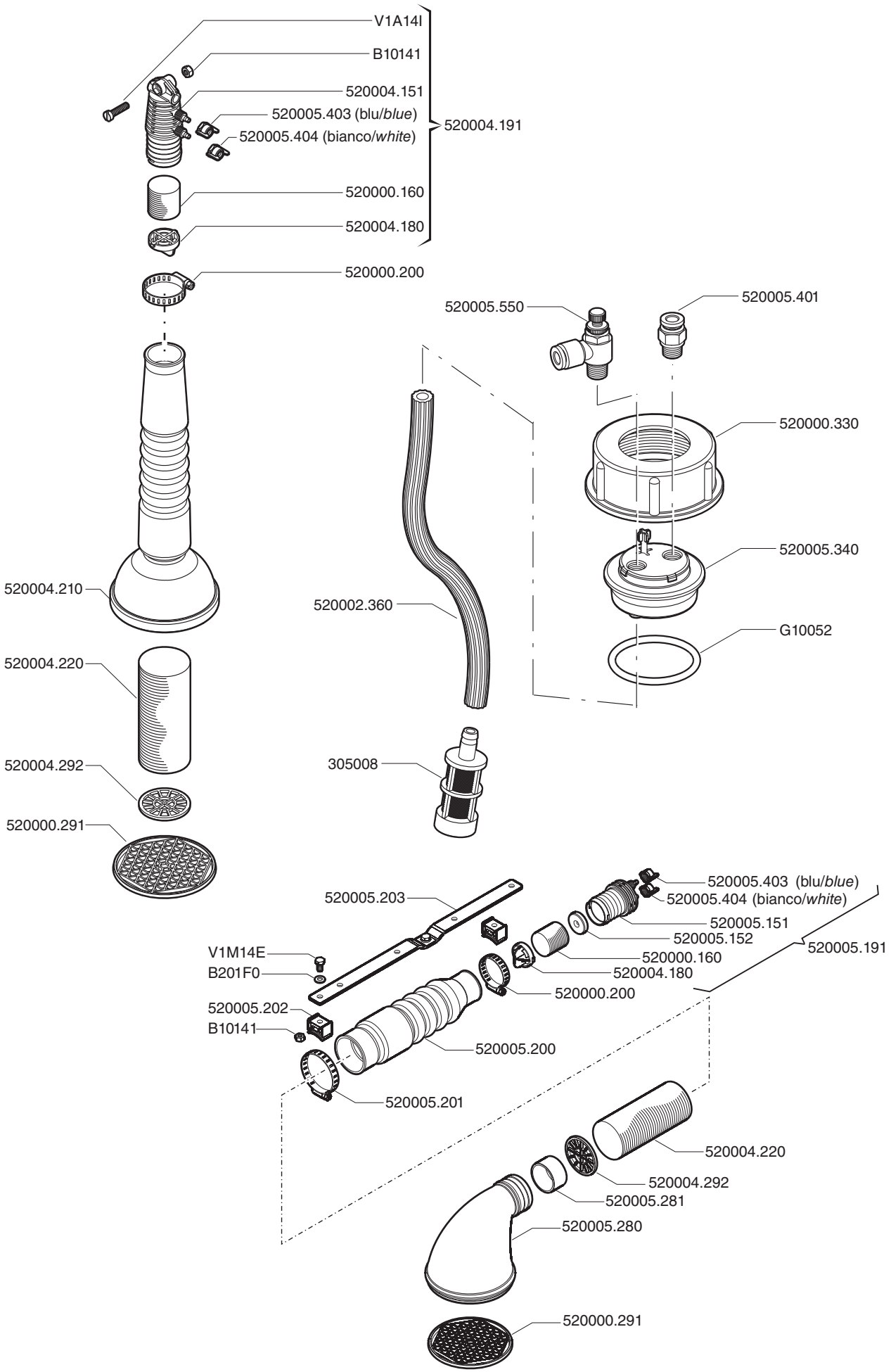

TRACCIAFILE - FOAM MARKER
MARCADOR DE ESPUMA - MARCADOR DE ESPUMA
TRACEUR A MOUSSE - SCHAUMMARKIERER

CODE	520 SERIES
520005.060	

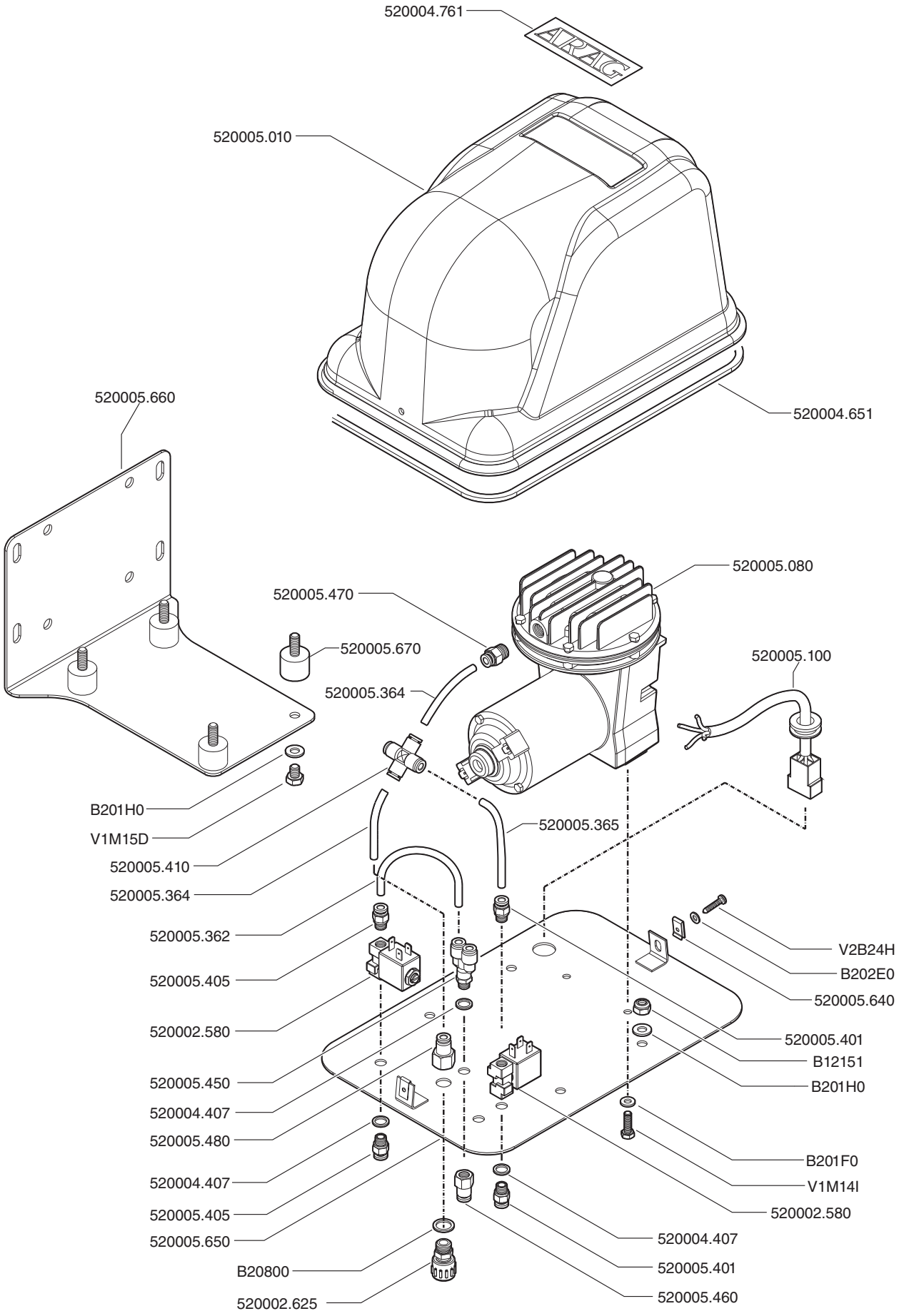
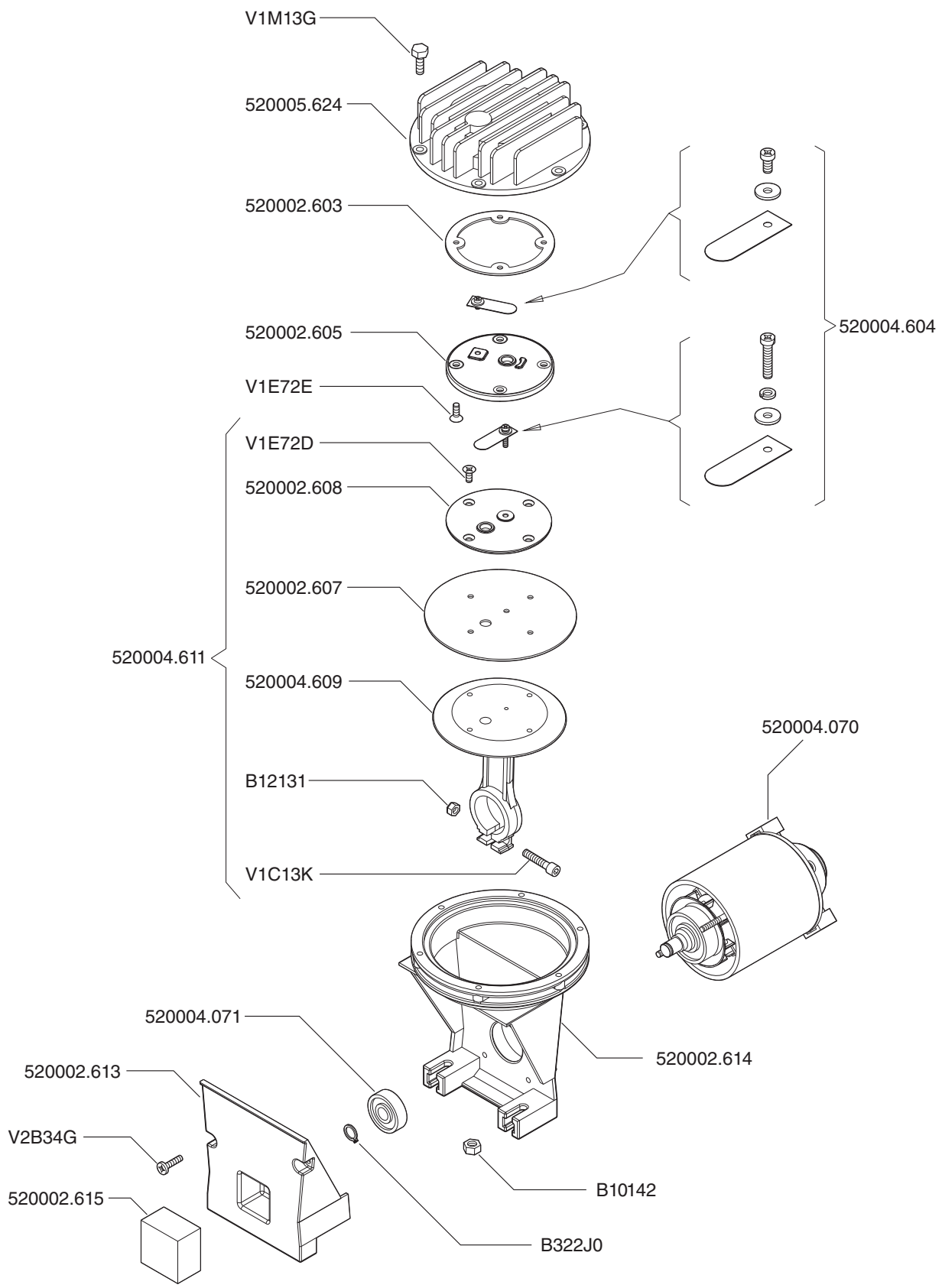
CODE
520005.080