ACCESSORI PER VALVOLE MODULARI SERIE 463
ACCESSORIES FOR MODULAR VALVES SERIES 463
ACCESORIOS PARA VALVULAS MODULARES SERIE 463

Collettori di scarico modulari
Utilizzabili nei gruppi dove sia possibile unificare i ritorni verso la cisterna.

Modular manifold
For use in units where all returns can be conveyed to the tank.

Colectores de descarga modulares
Se utilizan en los grupos donde se pueden unificar los retornos hacia el tanque.

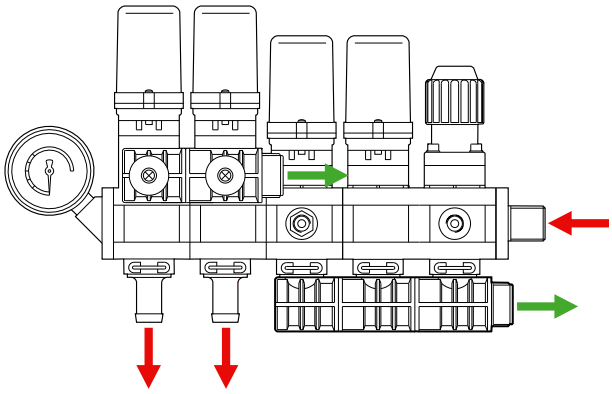

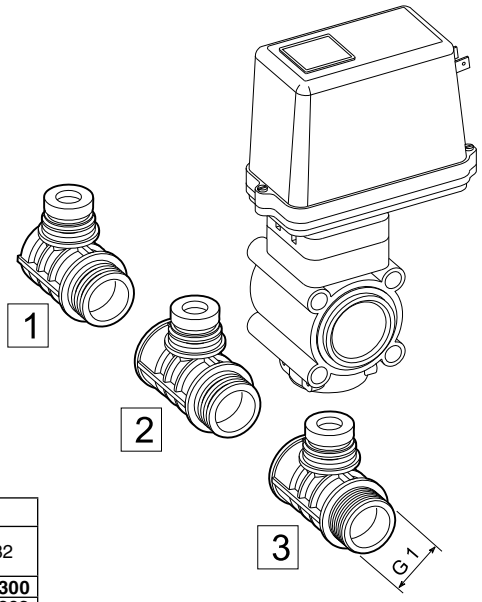

POS.	Per valvole - For valves - Para valvulas					
	463 001HS	463 020 463 020S	463 022 463 022S	463 024 463 024S	463 080	463 082
1	**463 001H.300**	**463 001.300**	**463 022.300**	**463 024.300**	**463 080.300**	**463 082.300**
2	**463 001H.302**	**463 001.302**	**463 022.302**	**463 024.302**	**463 080.302**	**463 082.302**
3	**463 001H.304**	**463 001.304**	**463 022.304**	**463 024.304**	**463 080.304**	**463 082.304**

Kit di assemblaggio
Per completare il gruppo valvole ricordarsi di ordinare sempre una flangia tipo **M** ed una tipo **F** (pag. 34).

Assembly kit
To complete the valve unit always remember to order an **M** type and **F** type adapter (page 34).

Kit de ensamblaje
Para completar el grupo válvulas recuerden pedir siempre una brida tipo **M** y otra tipo **F** (pág. 34)

n. valvole 463 *n. valves 463* *n. valvulas 463*	*Zincati (*)* *Galvanized (*)* *Cincado (*)*	*Acciaio INOX (**)* *Stainless Steel (**)* *Acero INOX (**)*	**L**
	COD.	COD.	*mm*
1	**463 000.910**	**463 900.910**	**90**
2	**463 000.920**	**463 900.920**	**150**
3	**463 000.930**	**463 900.930**	**207**
4	**463 000.940**	**463 900.940**	**264**
5	**463 000.950**	**463 900.950**	**321**
6	**463 000.960**	**463 900.960**	**378**
7	**463 000.970**	**463 900.970**	**436**
8	**463 000.980**	**463 900.980**	**493**
9	**463 000.990**	**463 900.990**	**550**
10	**463 000.9100**	**463 900.9100**	**610**

F = Flangia con incastro femmina
M = Flangia con incastro maschio

F = Female adapter
M = Male adapter

F = Brida hembra
M = Brida macho

** = Standard su gruppi manuali e per atomizzatori*
*** = Standard su gruppi di comando elettrici*

** = Standard on manual & orchard control units*
*** = Standard on electic control units*
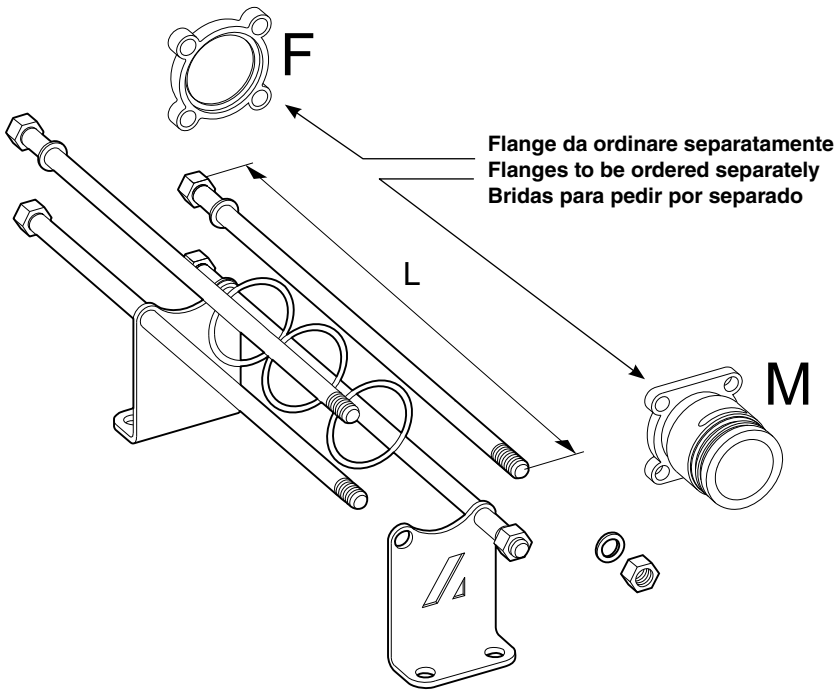
** = Standard sobre log grupos manuales y para atomizadores*
*** = Standard sobre los grupos de mando electrico*