UDOR

RO 210-250

interagri s.a.

RO 250 TS 2C

(*) VENDIBLE SOLO POR KIT

KIT 524		KIT 525		KIT 527	
CODICE CODE	Q.TA' Q.TY	CODICE CODE	Q.TA' Q.TY	CODICE CODE	Q.TA' Q.TY
1291 1365	6 12	1709	12	238 801	6 6

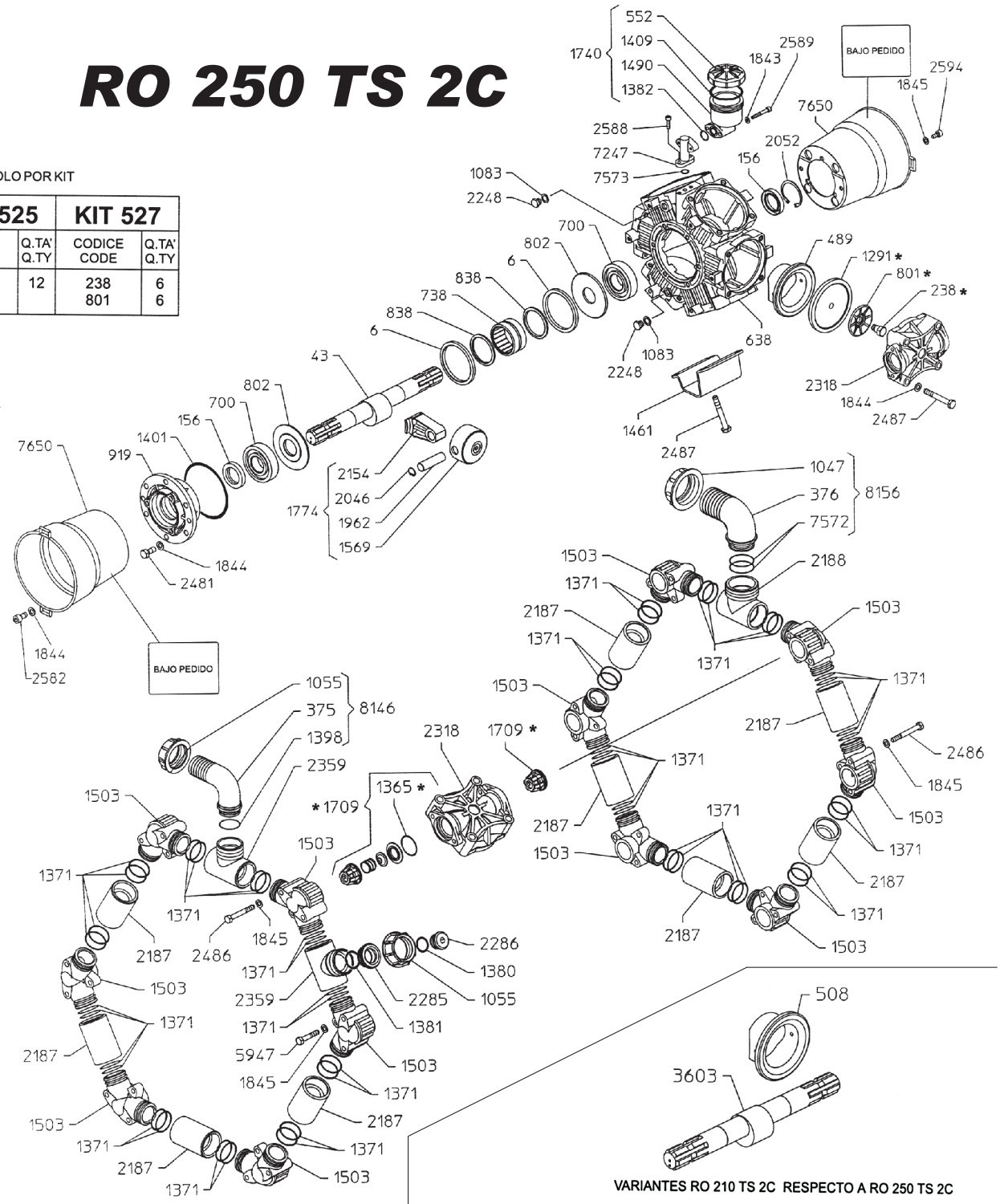

VARIANTES RO 210 TS 2C RESPECTO A RO 250 TS 2C

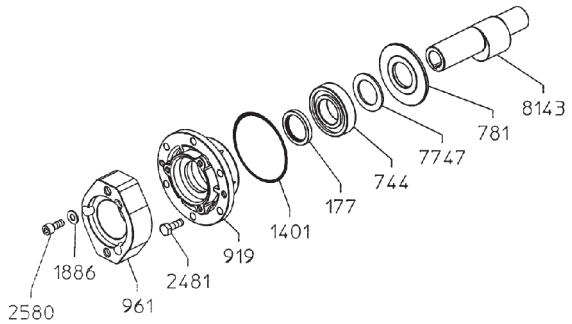

VARIANTES RO 250 MI/DANFOSS OMP-OMR D=25 RESPECTO A RO 250 TS 2C

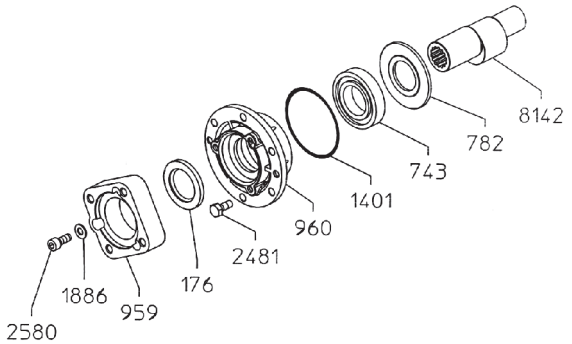

VARIANTES RO 250 MI/DANFOSS OMS ANS B92.1 RESPECTO A RO 250 TS 2C

Ctra.N-230, km.5,6
Telf. 973 22 10 77 · 973 22 14 77
Fax. 973 22 11 90
25196 LLEIDA interagri@accos.es Apartado de Correos, 642 · 25080 LLEIDA

I.V.A., PORTES Y EMBALAJES APARTE
Reservado el derecho de modificar, sin previo aviso, características, modelos y precios.