SERIE - SERIES

DELTA

806900	DELTA 100 1C	807000	DELTA 100 VA
806800	DELTA 100 TS 2C	806500	DELTA 100 TS VA
		806400	DELTA 100 TS MF

UDOR WATER POWER

DELTA 100 1C

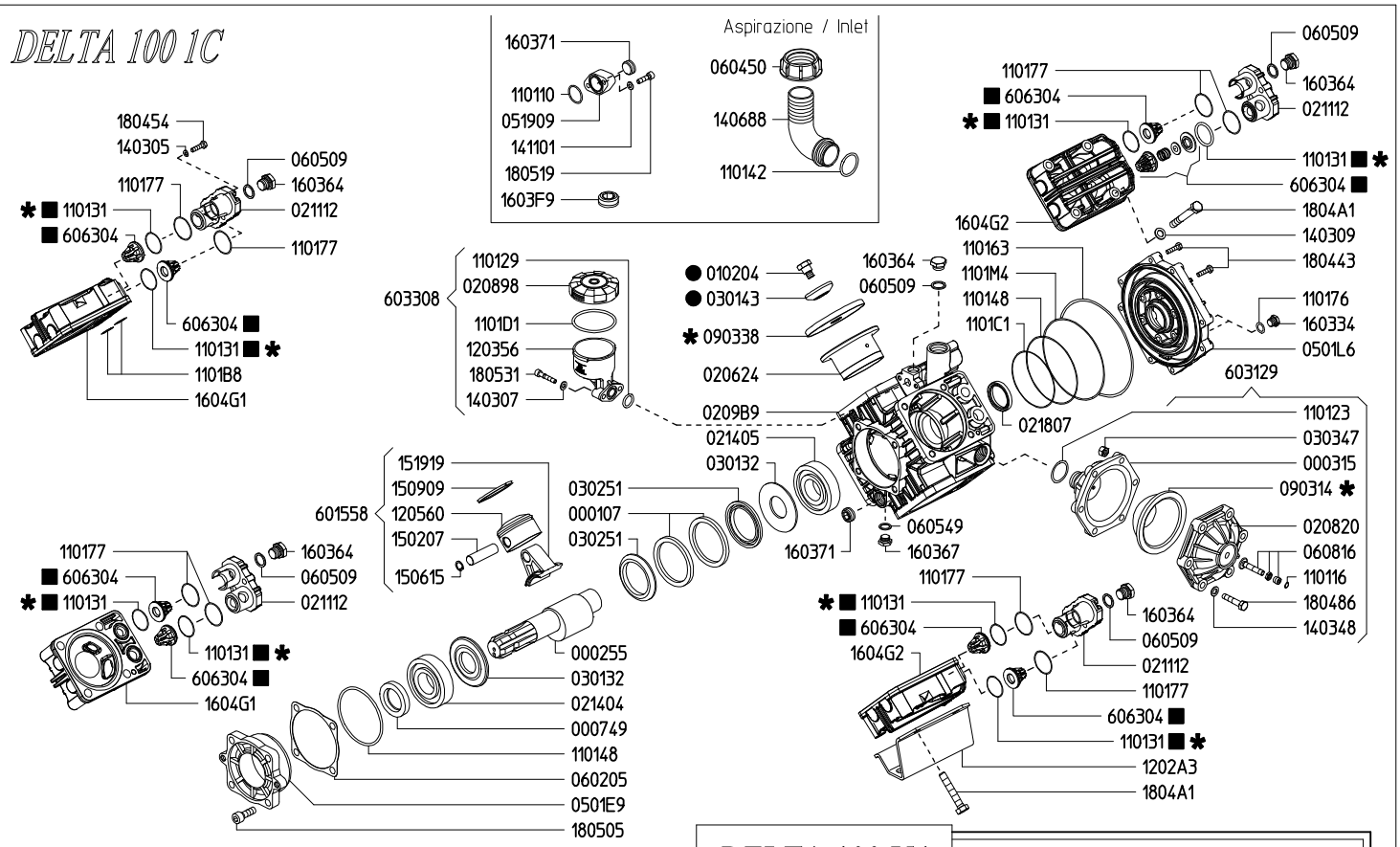

DELTA 100 VA

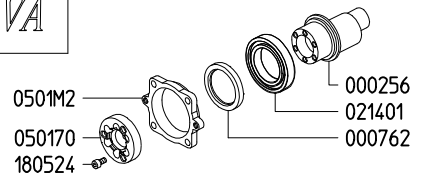

Variante versione VA rispetto alla 1C
Variables of version VA compared to 1C

DELTA 100 TS VA

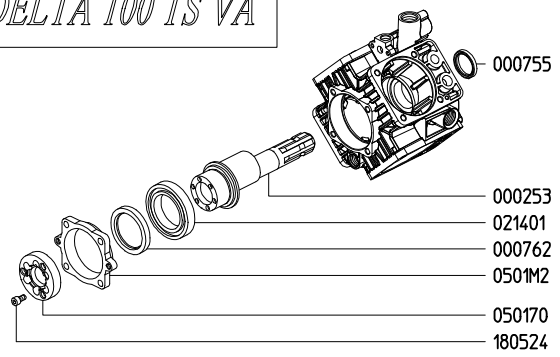

Variante versione TS VA rispetto alla 1C
Variables of version TS VA compared to 1C

DELTA 100 TS MF

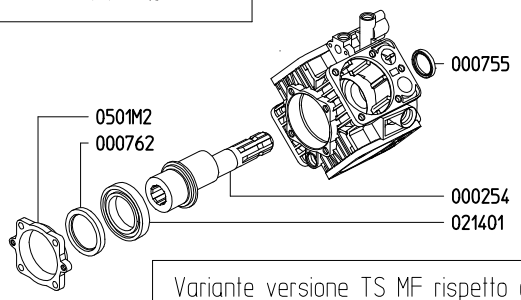

Variante versione TS MF rispetto alla 1C
Variables of version TS MF compared to 1C

DELTA 100 TS 2C

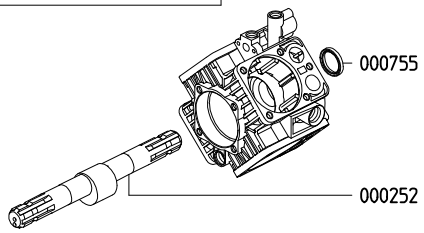

Variante versione TS 2C rispetto alla 1C
Variables of version TS 2C compared to 1C

KIT 632		KIT 647		KIT 511	
870024		6062E5		606212	
✱		■		●	
CODICE *CODE*	Q.TA' *Q.TY*	CODICE *CODE*	Q.TA' *Q.TY*	CODICE *CODE*	Q.TA' *Q.TY*
090314	1	110131	8	010204	4
090338	4	606304	8	030143	4
110131	8				